TIEMME

TORNADO

Art. 2360 ISO7

Valvole a sfera PN 30 a passaggio standard con estremita' filettate femmina/femmina o maschio/femmina UNI ISO7-EN10226. Disponibile con leve piatte od a farfalla in alluminio verniciato o piatte in acciaio plastificato.

Full bore ball valves PN 30 with female/female or male/female threaded ends UNI ISO7-EN10226.. Avalilable with painted flat or "T" handles made in aluminium or plasticized flat handle made of steel.

Si adatta ad ogni tipo di impianto idraulico domestico e commerciale, applicazioni industriali ed agricole, impianti di riscaldamento ed igienico sanitari, aria compressa, olii vari, prodotti petroliferi, generalmente con ogni fluido non corrosivo.

Suitable for domestic and commercial plumbing, industrial and agricultural applications, heating and sanitary systems, pneumatic systems, oils, generallywith every non aggressive fluid.

Per la gamma completa vedere il catalogo / *For complete range see catalogue*

Certificazioni / *Certifications*

Caratteristiche Tecniche

Temperatura max di esercizio:	120 °C
Temperatura min di esercizio:	-20°C
Pressione max di esercizio:	Vedere tabella dimensioni
Filettature:	femmina ISO7-EN10226
	maschio ISO7-EN10226

Technical Features

Maximum temperature:	*120°C*
Minimum temperature:	*-20°C*
Maximum operating pressure:	*See dimensional table*
Threads:	*female ISO7-EN10226*
	male ISO7-EN10226

Descrizione	Materiale	Trattamento
Corpo	Ottone CW617N - EN12165	Nichelato
Sfera	Ottone CW617N - EN12164	Cromato
Stelo	Ottone CW617N - EN12164	Nichelato
O-rings	Gomma nitrilica NBR	-
Guarnizioni laterali	P.T.F.E.	-
Leva	Alluminio	Verniciato
Leva piatta	Acciaio Fe37	Zincato - plastificato
Farfalla	Alluminio	Verniciato
Dado	Acciaio	Zincato

Description	*Material*	*Treatment*
Body	*CW617N-EN12165 brass*	*Nickel plated*
Ball	*CW617N-EN12164 brass*	*Chromium plated*
Stem	*CW617N-EN12164 brass*	*Nickel plated*
O-rings	*Nitrile rubber NBR*	-
Side washers	*P.T.F.E.*	-
Handle	*Aluminium*	*Painted*
Flat handle	*Steel Fe37*	*Zinc plated - plasticized*
Butterfly handle	*Aluminium*	*Painted*
Nut	*Steel*	*Zinc plated*

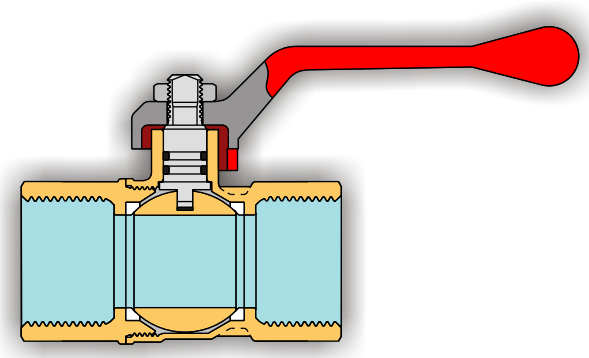

TIEMME Raccorderie S.p.A.
Via Cavallera 6/A (Loc. Barco) - 25045 Castegnato (Bs) - Italy
Tel +39 030 2142211 R.A. - Fax +39 030 2142206
info@tiemme.com - www.tiemme.com

TIEMME
ORIGINAL ITALIAN TRADEMARK

©TIEMME Raccorderie S.p.A. 2360 ISO7 Rev. 0 01-09

TIEMME Raccorderie S.p.A. si riserva di apportare modifiche in qualsiasi momento senza preavviso.
TIEMME Raccorderie S.p.A.reserves the right to modify contents inany time without prior advise.
È vietata qualsiasi forma di riproduzione, se non autorizzata.
Is forbidden any reproduction unless under TIEMME autorization

Gnutti Group

TIEMME

TORNADO

Art. 2360 ISO7

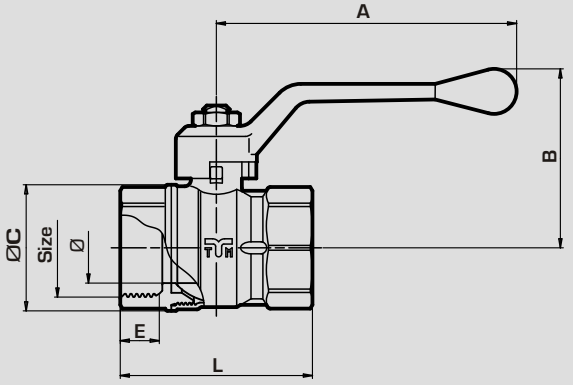

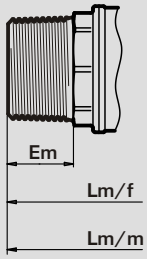

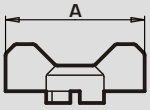

Art. 2370

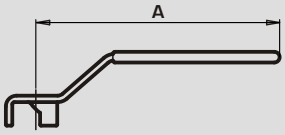

Art. 2380

Tabella dimensioni
Sizes table

Size	Mod.	1/2"	3/4"	1"	1"1/4	1"1/2	2"
Ø (DN)	tutti/all	14,0	18,0	23,5	30,0	37,5	47,0
A	2360/2361	85,0	85,0	100,0	100,0	140,0	140,0
	2370/2371	50,0	50,0	65,0	65,0	—	—
	2380/2381	85,0	85,0	113,0	113,0	141,0	141,0
B	tutti/all	48,0	52,5	59,5	64,5	76,0	89,0
ØC	tutti/all	27,5	33,5	42,0	53,0	64,0	79,0
E	ISO7	15,0	16,0	18,5	21,0	21,0	25,5
Em	ISO7	14,7	16,2	18,7	21,2	21,2	25,7
L	ISO7	58,0	66,5	78,0	93,0	101,0	121,0
Lm/f	ISO7	63,5	72,0	83,0	99,1	108,0	129,0
Lm/m	ISO7	—	—	—	—	—	—
PN		30	30	30	25	25	25

Diagramma pressione / temperatura
Pressure / temperature diagram

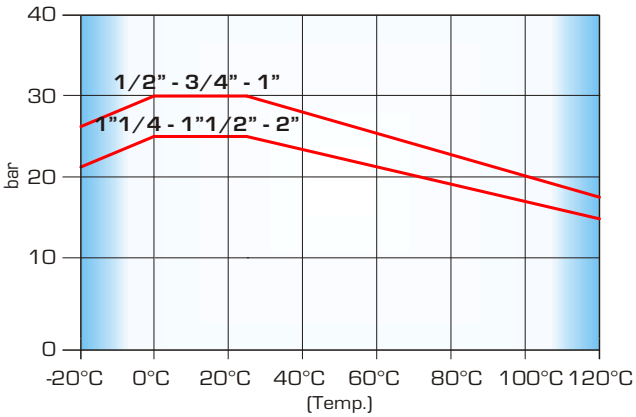

Diagramma portata/perdita di carico
Flow/pressure drop diagram

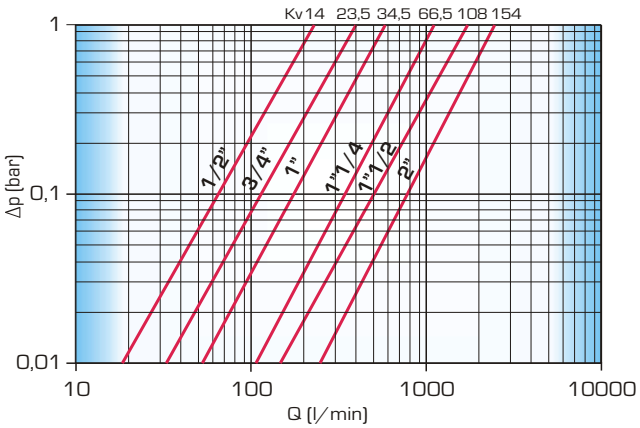

TIEMME Raccorderie S.p.A. si riserva di apportare modifiche in qualsiasi momento senza preavviso.
TIEMME Raccorderie S.p.A.reserves the right to modify contents inany time without prior advise.
È vietata qualsiasi forma di riproduzione, se non autorizzata.
Is forbidden any reproduction unless under TIEMME autorization

Gnutti Group

TIEMME
ORIGINAL ITALIAN TRADEMARK

TIEMME Raccorderie S.p.A.
Via Cavallera 6/A (Loc. Barco) - 25045 Castegnato (Bs) - Italy
Tel +39 030 2142211 R.A. - Fax +39 030 2142206
info@tiemme.com - www.tiemme.com

©TIEMME Raccorderie S.p.A. 2360 ISO7 Rev. 0 01-09

certificata da kiwa

Istruzioni per l' installazione
Installation instructions

Le valvole possono essere montate in qualsiasi posizione (orizzontale, verticale, ...) purchè siano visibili, accessibili e le operazioni di manovra possano essere facilmente eseguite fino alla completa chiusura e/o apertura.

Salvo diversamente indicato la chiusura della valvola avviene in senso orario e l' apertura in senso anti-orario.

La direzione di montaggio della valvola rispetto al flusso del circuito è indifferente se non diversamente specificato con l' apposizione di specifiche marcature (generalmente frecce) sul corpo valvola.

L' impianto deve essere progettato e realizzato in modo tale da evitare sollecitazioni tali da danneggiare la valvola ed impedirne la corretta tenuta ed il buon funzionamento.

Le operazioni di collegamento tra la valvola e la raccorderia di connessione all' impianto devono essere eseguite con attrezzature idonee. La coppia di serraggio deve essere tale da garantire la corretta tenuta senza arrecare danneggiamenti alla valvola od ai raccordi.

Ad installazione completata è necessario eseguire la verifica delle tenute secondo quanto specificato dalle norme tecniche e/o dalle leggi vigenti nel paese di utilizzo.

La valvola non va tenuta in posizione intermedia per lunghi periodi onde evitare danneggiamenti degli organi di tenuta della valvola stessa.

In caso di lunga inattività della valvola è possibile che la manovrabilità risulti difficile pertanto si rende necessario l' utilizzo di "leve lunghe" per facilitarne l' apertura e/o chiusura.

Per mantenere la valvola ed i relativi organi di tenuta in buone condizioni e suggerito installare un filtro per la raccoltà di eventuali impurità a monte della valvola.

Tiemme Raccorderie SpA declina ogni responsabilità in caso di guasti e/o incidenti qualora l' installazione non sia stata realizzata in conformita' con le norme tecniche e scientifiche in vigore ed in conformita' a manuali, cataloghi e/o relative disposizioni tecniche indicate da Tiemme Raccorderie SpA.

Per qualsiasi ulteriore informazioni rivolgersi ai rivenditori autorizzati o direttamente a TIEMME SpA.

The valves can be installed in any position (orizontal, vertical, ...) provided that shall be placed in visible and accessible position and the open/close operations shall be easily and completely done.

Otherwise stated to close the valve the handle shall be turned clockwise, counterclockwise to open it.

Otherwise stated by specific marks on the valve body (arrows,...) there is no valve flow direction.

The system shall be designed and realised in order to avoid any stress that could damage the valve and could compromise the sealing and the correct working of the valve.

All installation operations shall be done using properly tooling. The tightenings shall be such as to garantee the sealing but without make any demage to the valve or fittings.

Once the installation have been completed is necessary to verify the sealings according to technical specifications and/or what required by the country of installation.

The valve should not be kept in intermediate position for a long period of time in order to avoid any demages of the valve sealings.

If the valve have not been used for a long period of time it may be diffucult to operate therefore it will be necessary to use a "long lever".

To kept the valve and sealings in good conditions it is suggested to place a filter upstream in order to stop impurity.

Tiemme Raccorderie SpA decline any responsability in case of demages and/or accindents when the installation is not done in conformity with technical and scientifical rules in force and in conformity with manuals, catalogues and/or technical documentation written by Tiemme Raccorderie SpA.

For any further information please refer to your local dealer or directly to TIEMME S.p.A.

TIEMME Raccorderie S.p.A. si riserva di apportare modifiche in qualsiasi momento senza preavviso.
TIEMME Raccorderie S.p.A. reserves the right to modify contents in any time without prior advise.
È vietata qualsiasi forma di riproduzione, se non autorizzata.
Is forbidden any reproduction unless under TIEMME autorization

Gnutti Group

TIEMME
ORIGINAL ITALIAN TRADEMARK

TIEMME Raccorderie S.p.A.
Via Cavallera 6/A (Loc. Barco) - 25045 Castegnato (Bs) - Italy
Tel +39 030 2142211 R.A. - Fax +39 030 2142206
info@tiemme.com - www.tiemme.com

©TIEMME Raccorderie S.p.A. 2360 ISO7 Rev. 0 01-09

certificata da kiwa